CESAB Simai

Tractor eléctrico de 3 ruedas

TTE71

Capacidad de remolque 7000 kg

Tractor de 3 ruedas, con dispositivo "hombre presente" y tracción trasera. Extremadamente compacto y fácil de manejar, es ideal para todos los trabajos industriales – tanto bajo techo como al aire libre.

- **Chasis portante perimétrico** y resistente a los impactos. Permite aprovechar a la perfección las prestaciones del par que ofrece el motor asíncrono.
- **Suspensiones:** delantera con muelle helicoidal de acero, embebido en caucho; traseras con silentblocks de caucho.
- **Frenos de servicio** de tambor en las 3 ruedas, de circuito desdoblado. Freno de estacionamiento electromagnético. Freno eléctrico calibrado de fábrica: se acciona nada más soltar el pedal del acelerador, con la primera carrera del pedal del freno y al invertir el sentido de marcha.
- **Dirección mecánica** con rangua.
- **1 operador a bordo.** La plaza del conductor se optimizó para lograr un confort y una eficiencia máximos. El estribo permite acceder fácilmente. Salpicadero acogedor y ergonómico.
- **Dispositivo "hombre presente":** en el asiento. Versión estándar disponible con techo de protección contra las inclemencias atmosféricas; parabrisas delantero y limpiaparabrisas eléctrico. Disponibles, puertas Canvas de PVC o cabina completa con puertas laterales de hoja batiente.
- **Equipo de iluminación** con 2 faros delanteros (posición/antideslumbramiento/deslumbrante), 2 indicadores de dirección delanteros, 2 indicadores de dirección traseros y 2 faros traseros (luz de posición/luz de freno). Claxon. Luz intermitente, luz de marcha atrás y luces azules: bajo demanda.
- **Salpicadero digital** con indicación del nivel de carga de la batería, búsqueda de desperfectos, tacómetro y cuenta horas. Conversor CC/CC 24 V para servicios auxiliares.
- **Motor eléctrico asíncrono**, equipado con codificador, sondas térmicas y freno de estacionamiento electromagnético negativo, con palanca manual de desbloqueo mecánico.
- **Control electrónico AC** con recuperación de energía y frenado durante la desaceleración. Están disponibles numerosos ganchos de arrastre. Mando trasero de aproximación lenta "Backing" (delante/atrás) para facilitar las operaciones de enganche.
- **Batería:** DIN 43531A 48 V – capacidades disponibles de 315 Ah, 345 Ah y 375 Ah. Pintura de serie: chasis gris oscuro RAL 7021 / carrocería gris claro RAL 7035. Otros colores: disponibles bajo demanda.

Acceso fácil a todos los componentes para realizar las tareas de mantenimiento rápida y eficazmente: gastará Ud. menos gracias a la tecnología AC y a la construcción modular

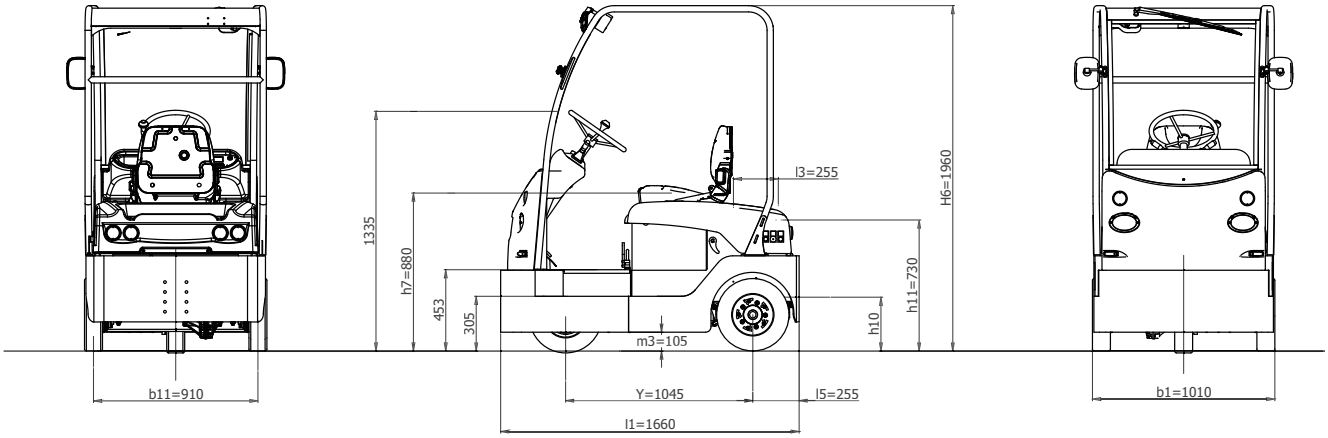

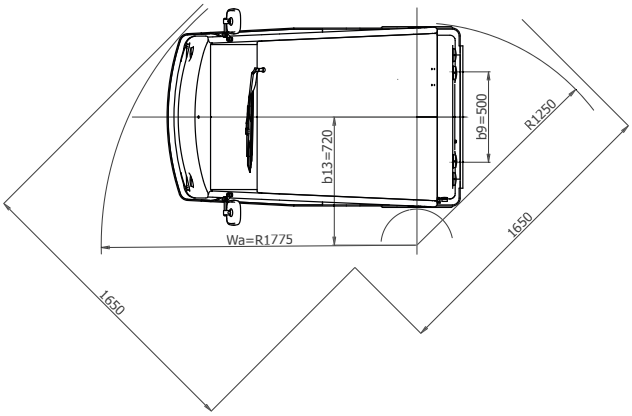

TTE71

CESAB Simai

CARACTERISTICAS	1.1	Fabricante			SIMAI S.p.A.
	1.2	Denominación del fabricante			TTE71
	1.3	Accionamiento			Eléctrica
	1.4	Tipo conducción			Conductor sentado
	1.5	Capacidad de carga	Q	t	
	1.5.1	Capacidad de remolcado	Q	t	7
	1.7	Fuerza de tracción nominal	F	N	1550
	1.9	Distancia entre ejes	Y	mm	1045
PESOS	2.1	Peso proprio		Kg	1065
	2.2	Carga sobre el eje delantero/trasero con carga		Kg	-
	2.3	Carga sobre el eje delantero/trasero sin carga		Kg	465 / 600
RUEDAS CHASIS	3.1	Ruedas bandajes:Cushion(Cu),Superelastic(SE), Aire(Pn) Poliuretan(PE)			SE/PN
	3.2	Tamaño ruedas, adelante			4.00-8
	3.3	Tamaño ruedas, atrás			4.00-8
	3.5	Ruedas, cantidad adelante/atrás /X=accionadas)			1/2X
	3.6	Ancho de via, adelante	b_{10}	mm	-
	3.7	Ancho de via, atrás	b_{11}	mm	910
MEDIDAS	4.7	Altura sobre tejadillo cabina)	h_6	mm	1960
	4.8	Alutre del asiento	h_7	mm	880
	4.8.1	Altura al reposa pies		mm	
	4.12	Altura acoplamiento	h_{10}	mm	245 - 300 - 355
	4.13	Altura de superficie de carga (min/max)	h_{11}	mm	730
	4.16	Largo superficie de carga	l_3	mm	255
	4.17	Largo voladizo posterior	l_5	mm	
	4.18	Ancho de superficie de carga	b_9	mm	650
	4.19	Largo total	l_1	mm	1660
	4.21	Ancho total	b_1	mm	1010
	4.32	Libre sobre el suelo centro distancia entre ejes	m_2	mm	105
	4.35	Radio de giro delantero	Wa	mm	1775
	4.35.1	Radio de giro trasero		mm	1250
	4.36	Radio de giro interior	b_{13}	mm	205
	4.36.1	Pasillo con giro 90°		mm	1650
DATOS DE POTENCIA	5.1	Velocidad de traslación con/sin carga		Km/h	8,5 / 18
	5.5	Fuerza de tracción con carga		N	-
	5.5.1	Fuerza de tracción sin carga		N	1550
	5.6	Fuerza de tracción máxima con/sin carga		N	6000
	5.7	Rampa superable con/sin carga		%	
	5.8	Máxima rampa superable con/sin carga		%	4 / 22
	5.10	Freno de servicio / estacionamento (I=Hidráulico, E=electromagnético, M=mecanico			I / E
	5.10.1	Tipo de freno de servicio delantero/trasero			Tambor / Tambor
MOTOR	6.1	Motor tracción, potencia S2=60 min		kW	5
	6.1.1	Motor dirección hidráulica, potencia S2=60 min		kW	-
	6.3	Batería según DIN 43531 /35 /36 A, B, C, no			43531 A
	6.4	Tensión batería	U	V	48
	6.4.1	Capacidad batería	K_5	Ah	315 - 345 - 375
	6.5	Peso batería		Kg	536 - 550 - 580
	6.6	Consumeo energétocp según ciclo VDI		kWh/h	-
OTROS	8.1	Control de tracción			Variador AC
	8.4	Nivel de ruido, al oído del conductor DIN 12053		dB(A)	69
	8.5	Enganche de remolque, tipo DIN			-

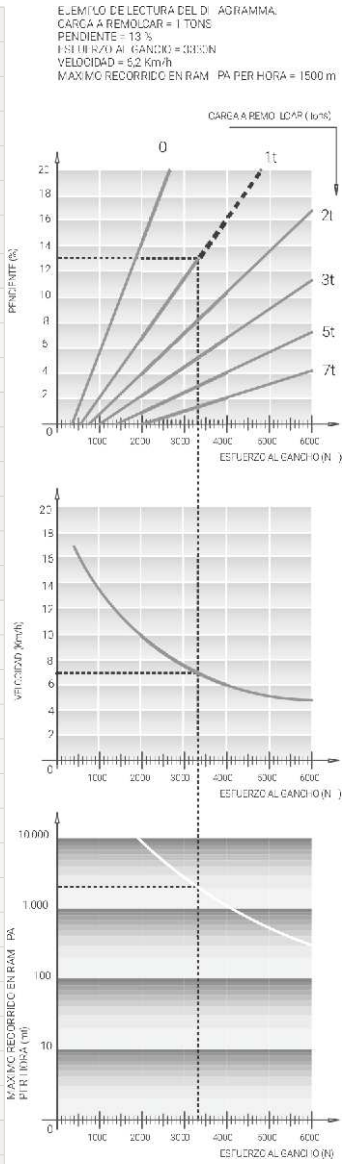

Esta ficha técnica según la directiva VDI 2198, solo menciona los valores técnicos de los tractores / transportadores estándard. Las dimensiones son orientativas y pueden sufrir cambios. Las prestaciones se entienden como máquina nueva de fábrica, con el rodaje hecho por completo, y fabricata en la fábrica de San Donato Milanese en condiciones climáticas normales. Las prestaciones y los pesos son datos con motor y batería de serie (letra en negrita) y con ruedas neumáticas. Con diferentes equipamentos podrian verse