CESAB Simai

Tractor eléctrico de 3 ruedas

TTE30

Capacidad de remolque 3000 kg

Tractor de 3 ruedas, con dispositivo "hombre presente" y tracción trasera. Extremadamente compacto y fácil de manejar, es ideal para trabajar con arreglo a los métodos Lean.

- **Chasis portante:** perimétrico y resistente a los impactos. Permite aprovechar a la perfección las prestaciones del par que ofrece el motor asíncrono.
- **Frenos de servicio:** de tambor en las dos ruedas traseras, con palanca de tipo motociclístico. Freno de estacionamiento electromagnético. Freno eléctrico calibrado de fábrica: se acciona cuando se suelta el mando de mariposa del acelerador, con la primera carrera de la palanca del freno y al invertir el sentido de marcha.
- **Dirección:** mecánica con rangua.
- **1 operador a bordo.** La plaza del conductor se optimizó para lograr un confort y una eficiencia máximos. Plataforma rebajada, para acceder fácilmente. Salpicadero acogedor y ergonómico. Acelerador de mariposa. El operador puede usar el TTE30 ora sentado para recorrer los tramos más largos ora de pie para las operaciones de entrega y picking, tanto en la línea de producción como en el almacén.
- **Dispositivo "hombre presente":** en el asiento, cuando el conductor está sentado; en el tapiz sensible, cuando conduce de pie.
- **Equipo de iluminación c** on 1 faro delantero y 2 traseros (luz de posición/luz de freno). Claxon. Luz intermitente, luz de marcha atrás y luces azules: bajo demanda.
- **Indicador digital multifunciones**: con indicación del nivel de carga de la batería, búsqueda de desperfectos y cuenta horas.
- **Motor eléctrico asíncrono:** equipado con codificador, sondas térmicas y freno de estacionamiento electromagnético negativo, con palanca manual de desbloqueo mecánico.
- **Control electrónico AC c** on recuperación de energía y frenado durante la desaceleración. Están disponibles numerosos ganchos de arrastre. Mando trasero de aproximación lenta "Backing" (delante/atrás), para facilitar las operaciones de enganche.
- **Batería:** DIN 43535B 24 V 360 Ah – Sistema de extracción rápida, vertical o lateral. Pintura de serie: chasis gris oscuro RAL 7021 / carrocería gris claro RAL 7035 o amarillo de seguridad RAL 1003. Otros colores: disponibles bajo demanda.

Acceso fácil a todos los componentes para realizar las tareas de mantenimiento rápida y eficazmente: gastará Ud. menos gracias a la tecnología AC y a la construcción modular

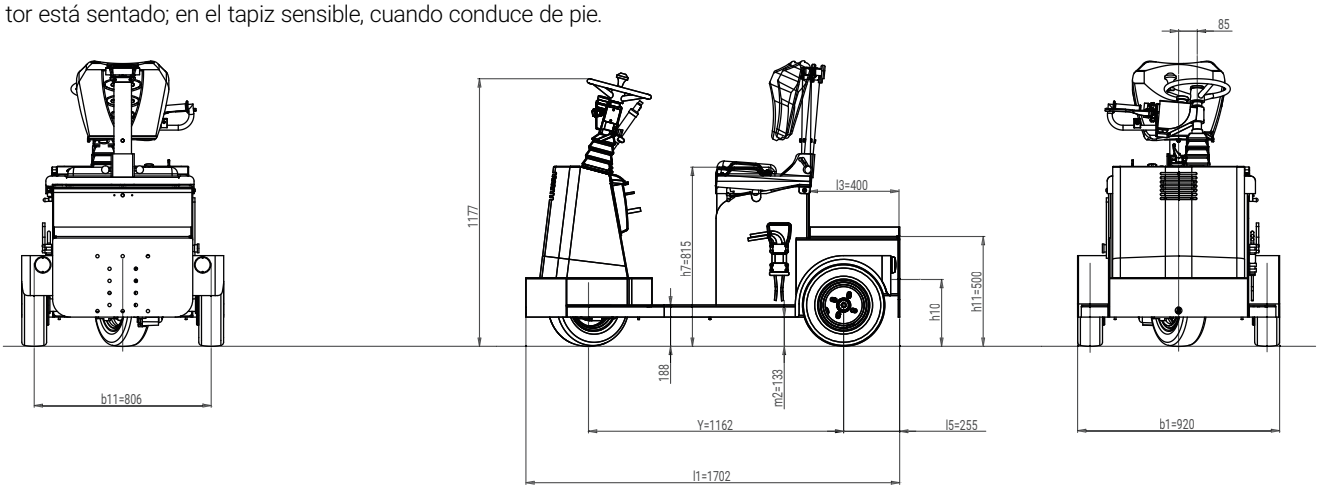

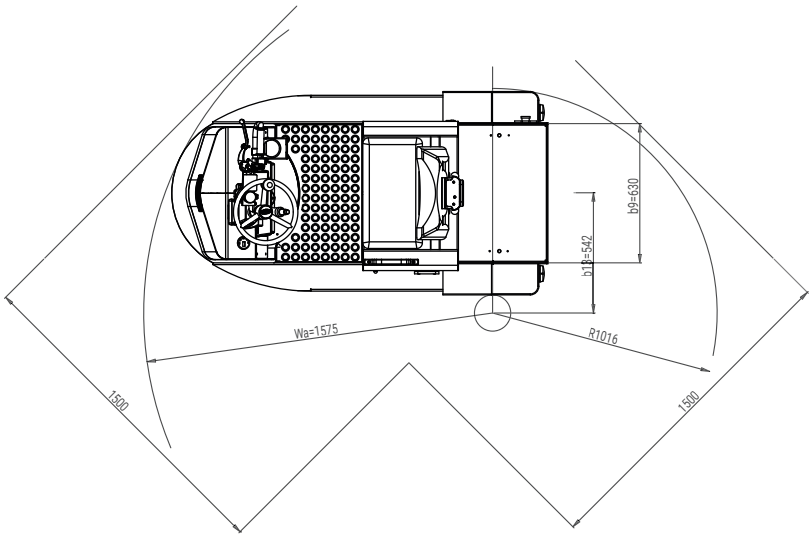

TTE30

CESAB Simai

CARACTERISTICAS	1.1	Fabricante			SIMAI S.p.A.
	1.2	Denominación del fabricante			TTE30
	1.3	Accionamiento			Eléctrica
	1.4	Tipo conducción			Conductor sentado/de pie
	1.5	Capacidad de carga	Q	t	0,1
	1.5.1	Capacidad de remolcado	Q	t	3
	1.7	Fuerza de tracción nominal	F	N	1000
	1.9	Distancia entre ejes	Y	mm	1162
PESOS	2.1	Peso proprio		Kg	523
	2.2	Carga sobre el eje delantero/trasero con carga		Kg	218 / 485
	2.3	Carga sobre el eje delantero/trasero sin carga		Kg	178 / 345
RUEDAS CHASIS	3.1	Ruedas bandajes:Cushion(Cu),Superelastic(SE), Aire(Pn) Poliuretan(PE)			SE/Pn
	3.2	Tamaño ruedas, adelante			15x4,5-8
	3.3	Tamaño ruedas, atrás			15x4,5-8
	3.5	Ruedas, cantidad adelante/atrás /X=accionadas)			1/2X
	3.6	Ancho de via, adelante	b_{10}	mm	-
	3.7	Ancho de via, atrás	b_{11}	mm	806
MEDIDAS	4.7	Altura sobre tejadillo cabina)	h_6	mm	-
	4.8	Alutre del asiento	h_7	mm	815
	4.8.1	Altura al reposa pies		mm	188
	4.12	Altura acoplamiento	h_{10}	mm	215 - 270 - 325
	4.13	Altura de superficie de carga (min/max)	h_{11}	mm	500
	4.16	Largo superficie de carga	l_3	mm	400
	4.17	Largo voladizo posterior	l_5	mm	255
	4.18	Ancho de superficie de carga	b_9	mm	630
	4.19	Largo total	l_1	mm	1702
	4.21	Ancho total	b_1	mm	920
	4.32	Libre sobre el suelo centro distancia entre ejes	m_2	mm	133
	4.35	Radio de giro delantero	Wa	mm	1575
	4.35.1	Radio de giro trasero		mm	1016
	4.36	Radio de giro interior	b_{13}	mm	542
	4.36.1	Pasillo con giro 90°		mm	1500
DATOS DE POTENCIA	5.1	Velocidad de traslación con/sin carga		Km/h	7 / 12
	5.5	Fuerza de tracción con carga		N	-
	5.5.1	Fuerza de tracción sin carga		N	1000
	5.6	Fuerza de tracción máxima con/sin carga		N	- / 3000
	5.7	Rampa superable con/sin carga		%	ver diagrama
	5.8	Máxima rampa superable con/sin carga		%	ver diagrama
	5.10	Freno de servicio / estacionamento (I=Hidráulico, E=electromagnético, M=mecanico			I / E
	5.10.1	Tipo de freno de servicio delantero/trasero			- / tambor
MOTOR	6.1	Motor tracción, potencia S2=60 min		kW	2
	6.1.1	Motor dirección hidráulica, potencia S2=60 min		kW	-
	6.3	Batería según DIN 43531 /35 /36 A, B, C, no			43535 B
	6.4	Tensión batería	U	V	24
	6.4.1	Capacidad batería	K_5	Ah	320 - **360**
	6.5	Peso batería		Kg	280 - **307**
	6.6	Consumeo energétocp según ciclo VDI		kWh/h	-
OTROS	8.1	Control de tracción			Variador AC
	8.4	Nivel de ruido, al oído del conductor DIN 12053		dB(A)	69
	8.5	Enganche de remolque, tipo DIN			-

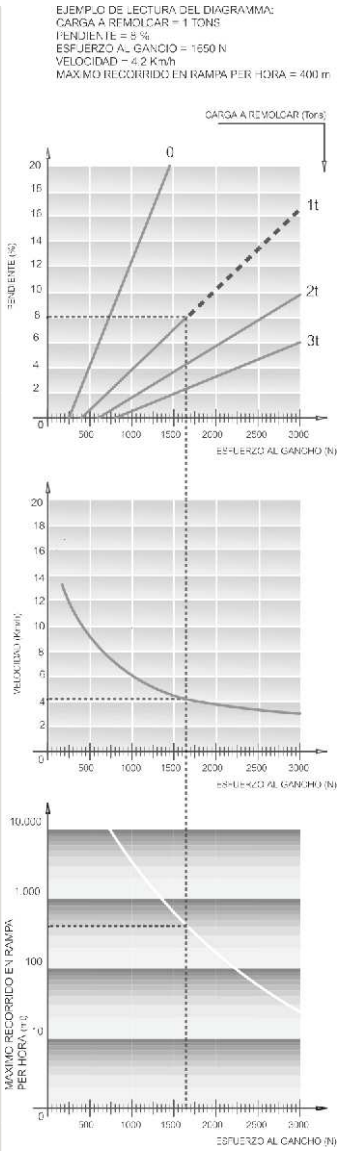

Esta ficha técnica según la directiva VDI 2198, solo menciona los valores técnicos de los tractores / transportadores estándard. Las dimensiones son orientativas y pueden sufrir cambios. Las prestaciones se entienden como máquina nueva de fábrica, con el rodaje hecho por completo, y fabricata en la fábrica de San Donato Milanese en condiciones climáticas normales. Las prestaciones y los pesos son datos con motor y batería de serie (letra en negrita) y con ruedas neumáticas. Con diferentes equipamentos podrian verse alterados algunos valores.