CESAB Simai

Tractor eléctrico de 4 ruedas

TE500RR

Capacidad de remolque 50000 kg

Tractor de 4 ruedas, con dispositivo "hombre presente". Posee tracción trasera para remolcar cargas pesadas. Potencia y autonomía: sumamente elevadas. Amplia plataforma trasera con capacidad de carga de 200 kg.

- **Chasis portante perimétrico** y resistente a los impactos. Permite aprovechar a la perfección las prestaciones del par que proporciona el motor asíncrono.
- **Suspensiones:** delanteras y traseras, con muelles helicoidales de acero, barra estabilizadora y amortiguadores.
- **Frenos de servicio** de pedal que actúa en las 4 ruedas - con circuito desdoblado. Delanteros de disco; traseros de discos múltiples en baño de aceite. Freno de estacionamiento mecánico de palanca - freno de estacionamiento negativo: disponible bajo demanda. Freno eléctrico calibrado de fábrica: se accona nada más soltar el pedal del acelerador, con la primera carrera del pedal del freno y al invertir el sentido de marcha.
- **Dirección hidráulica** de serie.
- **2 operadores a bordo.** La confortable plaza del conductor, ubicada en la parte delantera del vehículo, otorga una visibilidad excelente tanto hacia delante como hacia atrás. Gracias al suelo rebajado, se accede fácilmente a la misma.
- **Dispositivo "hombre presente":** en el asiento. Disponible con techo de protección contra las inclemencias atmosféricas. Posee parabrisas delantero y trasero y limpiaparabrisas eléctrico. Disponibles, puertas Canvas de PVC o cabina completa con puertas laterales de hoja batiente o de corredera.
- **Equipo de iluminación** con 2 faros delanteros (posición/antideslumbramiento/deslumbrante), 2 indicadores de dirección delanteros, 2 indicadores de dirección traseros, 2 faros traseros (luz de posición/luz de freno) y 2 luces de marcha atrás. Luz intermitente y luces azules: bajo demanda.
- **Salpicadero digital** con indicación del nivel de carga de la batería, búsqueda de desperfectos, tacómetro y cuenta horas. Selector de la marcha y selector de las luces. Conversor CC/CC 24 V para servicios auxiliares.
- **Motor eléctrico asíncrono:** de árbol hueco integrado, en la transmisión.
- **Control electrónico AC** con recuperación de energía y frenado durante la desaceleración. Están disponibles numerosos ganchos de arrastre. Mando trasero de aproximación lenta "Backing" (delante/atrás) para facilitar las operaciones de enganche.
- **Batería:** 80 V 845 Ah. Está instalada detrás de la cabina para que resulte posible cambiarla en sentido vertical. Pintura de serie: chasis gris oscuro RAL 7021 / carrocería gris claro RAL 7035. Otros colores: disponibles bajo demanda.

Acceso fácil a todos los componentes para realizar las tareas de mantenimiento rápida y eficazmente: gastará Ud. menos gracias a la tecnología AC y a la construcción modular

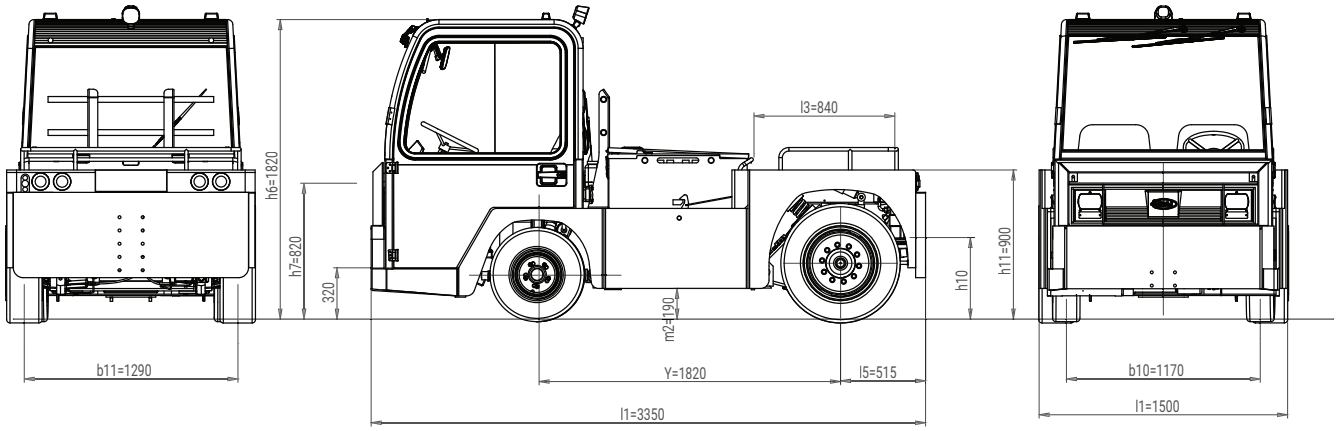

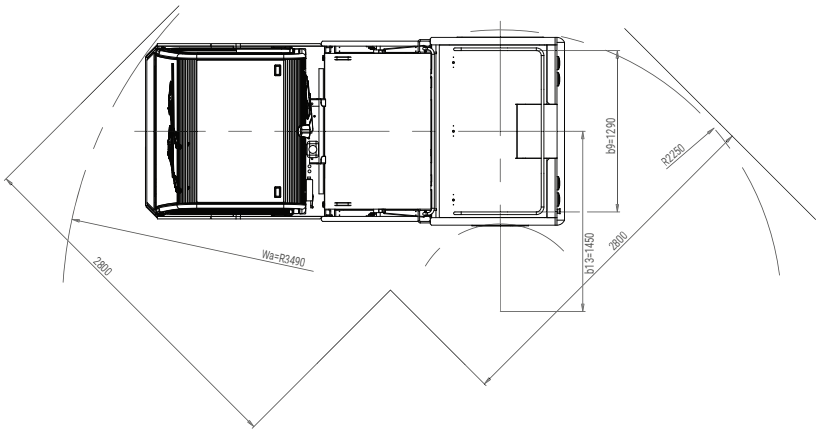

TE500RR

CESAB Simai

CARACTERISTICAS	1.1	Fabricante			SIMAI S.p.A.
	1.2	Denominación del fabricante			TE500RR
	1.3	Accionamiento			Eléctrica
	1.4	Tipo conducción			Conductor sentado
	1.5	Capacidad de carga	Q	t	0,2
	1.5.1	Capacidad de remolcado	Q	t	50
	1.7	Fuerza de tracción nominal	F	N	10000
	1.9	Distancia entre ejes	Y	mm	1820
PESOS	2.1	Peso proprio		Kg	6500
	2.2	Carga sobre el eje delantero/trasero con carga		Kg	3160 / 3700
	2.3	Carga sobre el eje delantero/trasero sin carga		Kg	3000 / 3500
RUEDAS CHASIS	3.1	Ruedas bandajes:Cushion(Cu),Superelastic(SE), Aire(Pn) Poliuretan(PE)			SE/Pn
	3.2	Tamaño ruedas, adelante			6.50-10
	3.3	Tamaño ruedas, atrás			250-15
	3.5	Ruedas, cantidad adelante/atrás /X=accionadas)			2/2X
	3.6	Ancho de via, adelante	b_{10}	mm	1170
	3.7	Ancho de via, atrás	b_{11}	mm	1290
MEDIDAS	4.7	Altura sobre tejadillo cabina)	h_6	mm	1820
	4.8	Alutre del asiento	h_7	mm	820
	4.8.1	Altura al reposa pies		mm	320
	4.12	Altura acoplamiento	h_{10}	mm	345 - 425 - 505 - 585
	4.13	Altura de superficie de carga (min/max)	h_{11}	mm	900
	4.16	Largo superficie de carga	l_3	mm	840
	4.17	Largo voladizo posterior	l_5	mm	515
	4.18	Ancho de superficie de carga	b_9	mm	1290
	4.19	Largo total	l_1	mm	3350
	4.21	Ancho total	b_1	mm	1500
	4.32	Libre sobre el suelo centro distancia entre ejes	m_2	mm	190
	4.35	Radio de giro delantero	Wa	mm	3490
	4.35.1	Radio de giro trasero		mm	2250
	4.36	Radio de giro interior	b_{13}	mm	1450
	4.36.1	Pasillo con giro 90°		mm	2800
DATOS DE POTENCIA	5.1	Velocidad de traslación con/sin carga		Km/h	7 / 16
	5.5	Fuerza de tracción con carga		N	-
	5.5.1	Fuerza de tracción sin carga		N	10000
	5.6	Fuerza de tracción máxima con/sin carga		N	- / 29000
	5.7	Rampa superable con/sin carga		%	ver diagrama
	5.8	Máxima rampa superable con/sin carga		%	ver diagrama
	5.10	Freno de servicio / estacionamento (I=Hidráulico, E=electromagnético, M=mecanico			I / M
	5.10.1	Tipo de freno de servicio delantero/trasero			discos / discos multiplos
MOTOR	6.1	Motor tracción, potencia S2=60 min		kW	28
	6.1.1	Motor dirección hidráulica, potencia S2=60 min		kW	1
	6.3	Batería según DIN 43531 /35 /36 A, B, C, no			no
	6.4	Tensión batería	U	V	80
	6.4.1	Capacidad batería	K_5	Ah	**840** - 930
	6.5	Peso batería		Kg	**2200** - 2300
	6.6	Consumeo energétocp según ciclo VDI		kWh/h	-
OTROS	8.1	Control de tracción			Inverter AC
	8.4	Nivel de ruido, al oído del conductor DIN 12053		dB(A)	69
	8.5	Enganche de remolque, tipo DIN			-

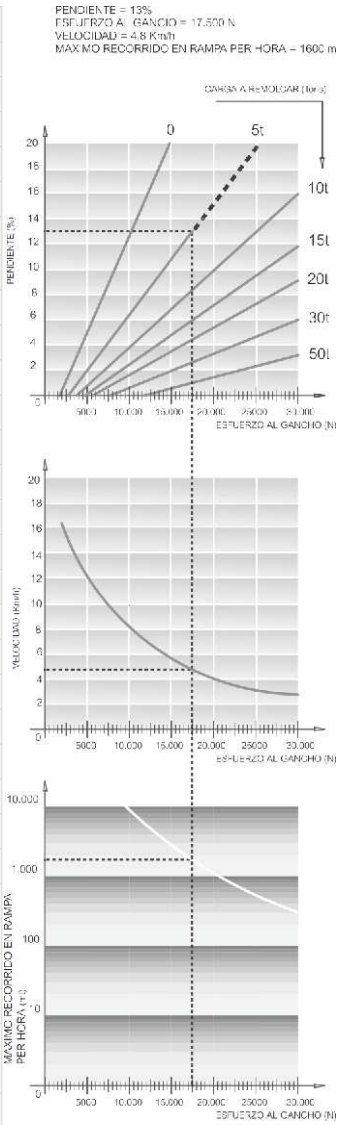

Esta ficha técnica según la directiva VDI 2198, solo menciona los valores técnicos de los tractores / transportadores estándard. Las dimensiones son orientativas y pueden sufrir cambios. Las prestaciones se entienden como máquina nueva de fábrica, con el rodaje hecho por completo, y fabricata en la fábrica de San Donato Milanese en condiciones climáticas normales. Las prestaciones y los pesos son datos con motor y batería de serie (letra en negrita) y con ruedas neumáticas. Con diferentes equipamentos podrian verse alterados