CESAB Simai

Tractor eléctrico de 4 ruedas

TE291

Capacidad de remolque 29000 kg

Tractor de 4 ruedas, con dispositivo "hombre presente". Merced a sus prestaciones elevadas, es ideal para realizar trabajos pesados, con recorridos largos, tanto en el sector industrial como en el aeroportuario. El TE291, aunque pequeño y con radios de giro mínimos, posee una capacidad de arrastre elevada. Amplia plataforma trasera, con capacidad de carga de 200 kg.

- **Chasis portante perimétrico** y resistente a los impactos. Permite aprovechar a la perfección las prestaciones del par que ofrece el motor asíncrono y garantizar una estabilidad excelente.
- **Neumáticos de nueva generación:** baja resistencia al rodado. Consumen menos energía. El desgaste de las cubiertas disminuye.
- **Suspensiones:** delanteras y traseras con muelles helicoidales de acero, barra estabilizadora y amortiguadores.
- **Frenos de servicio de pedal:** actúan en las 4 ruedas – con circuito desdoblado. Delanteros de disco; traseros de discos múltiples en baño de aceite. Freno de estacionamiento mecánico de palanca – freno de estacionamiento negativo: disponible bajo demanda. Freno eléctrico calibrado de fábrica: se acciona nada más soltar el pedal del acelerador, con la primera carrera del pedal del freno y al invertir el sentido de marcha.
- **Dirección hidráulica:** de serie.
- **2 operadores a bordo.** La plaza del conductor delantera es confortable. Proporciona una visibilidad excelente tanto de la parte delantera del vehículo como de la trasera. Asientos con suspensión. Gracias al suelo del vehículo rebajado, se accede fácilmente a la plaza del conductor.
- **Dispositivo "hombre presente":** en el asiento. Está disponible con techo de protección contra las inclemencias atmosféricas; parabrisas delantero y trasero y limpiaparabrisas eléctrico. Disponibles, puertas Canvas de PVC o cabina completa con puertas laterales de hoja batiente o de corredera.
- **Equipo de iluminación** con 2 faros delanteros (antideslumbramiento/deslumbrante), 2 indicadores de dirección delanteros, 2 indicadores de dirección traseros, 2 faros traseros (luz de posición/luz de freno) y 2 luces de marcha atrás. Tecnología Full LED. Luz intermitente y luces azules: bajo demanda.
- **Salpicadero digital** con indicación del nivel de carga de la batería, búsqueda de desperfectos, tacómetro, cuentakilómetros y cuenta horas. Conversor CC/CC 24 V para servicios auxiliares.
- **Motor eléctrico asíncrono:** de árbol hueco integrado, en la transmisión.
- **Control electrónico AC** con recuperación de energía y frenado durante la desaceleración. Están disponibles numerosos ganchos de arrastre. Mando trasero de aproximación lenta "Backing" (delante/atrás) para facilitar las operaciones de enganche.
- **Batería**: DIN 43536A 80 V 620 Ah. Está instalada detrás de la cabina para que resulte posible cambiarla en sentido vertical. El tractor también está disponible en versión alargada TE291L con batería DIN 43536A 80V 930 Ah. Pintura de serie: chasis gris oscuro RAL 7021 / carrocería gris claro RAL 7035. Otros colores: disponibles bajo demanda.

Acceso fácil a todos los componentes para realizar las tareas de mantenimiento rápida y eficazmente: gastará Ud. menos gracias a la tecnología AC y a la construcción modular.

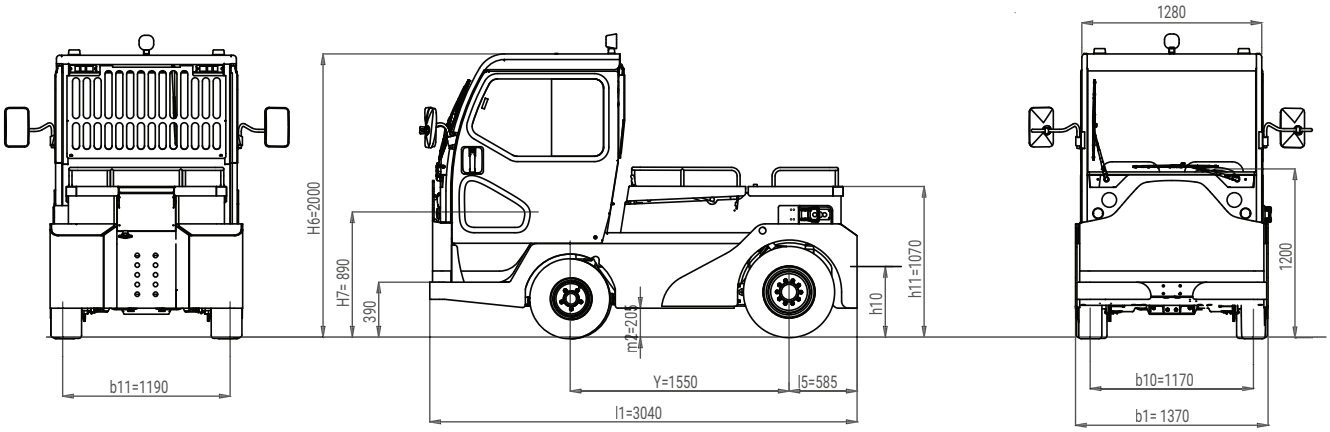

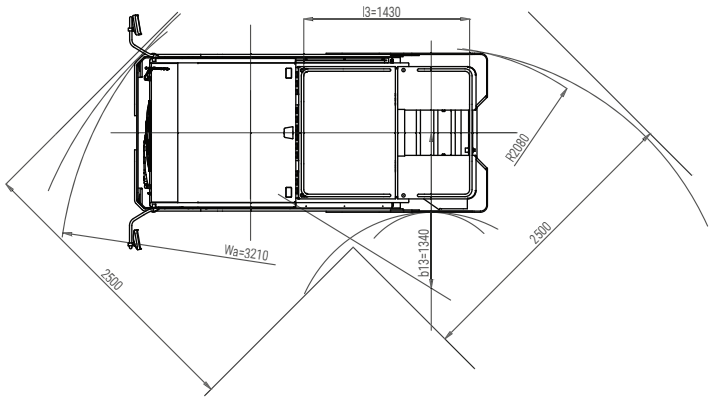

TE291

CESAB Simai

CARACTERISTICAS	1.1	Fabricante			SIMAI S.p.A.	
	1.2	Denominación del fabricante			TE291	TE291L
	1.3	Accionamiento			Eléctrica	
	1.4	Tipo conducción			Conductor sentado	
	1.5	Capacidad de carga	Q	t	0,2	0,2
	1.5.1	Capacidad de remolcado	Q	t	29	29
	1.7	Fuerza de tracción nominal	F	N	5800	5800
	1.9	Distancia entre ejes	Y	mm	1550	1840
PESOS	2.1	Peso proprio		Kg	4030	4650
	2.2	Carga sobre el eje delantero/trasero con carga		Kg	2350 / 2040	2630 / 2380
	2.3	Carga sobre el eje delantero/trasero sin carga		Kg	2150 / 1880	2430 / 2220
RUEDAS CHASIS	3.1	Ruedas bandajes:Cushion(Cu),Superelastic(SE), Aire(Pn) Poliuretan(PE)			SE/Pn	SE/Pn
	3.2	Tamaño ruedas, adelante			6.50-10	6.50-10
	3.3	Tamaño ruedas, atrás			7.00-12	7.00-12
	3.5	Ruedas, cantidad adelante/atrás /X=accionadas)			2 / 2X	2 / 2X
	3.6	Ancho de via, adelante	b_{10}	mm	1170	1170
	3.7	Ancho de via, atrás	b_{11}	mm	1190	1190
MEDIDAS	4.7	Altura sobre tejadillo cabina)	h_6	mm	2000	2000
	4.8	Alutre del asiento	h_7	mm	890	890
	4.8.1	Altura al reposa pies		mm	390	390
	4.12	Altura acoplamiento	h_{10}	mm	310 - 380 - 450 - 520	310 - 380 - 450 - 520
	4.13	Altura de superficie de carga (min/max)	h_{11}	mm	1070	1070
	4.16	Largo superficie de carga	l_3	mm	1430	1720
	4.17	Largo voladizo posterior	l_5	mm	585	585
	4.18	Ancho de superficie de carga	b_9	mm	1060	1060
	4.19	Largo total	l_1	mm	3040	3330
	4.21	Ancho total	b_1	mm	1370	1370
	4.32	Libre sobre el suelo centro distancia entre ejes	m_2	mm	205	205
	4.35	Radio de giro delantero	Wa	mm	3210	3510
	4.35.1	Radio de giro trasero		mm	2080	2080
	4.36	Radio de giro interior	b_{13}	mm	1340	1340
	4.36.1	Pasillo con giro 90°		mm	2500	2800
DATOS DE POTENCIA	5.1	Velocidad de traslación con/sin carga		Km/h	12 / 25	12 / 25
	5.5	Fuerza de tracción con carga		N	-	-
	5.5.1	Fuerza de tracción sin carga		N	5800	5800
	5.6	Fuerza de tracción máxima con/sin carga		N	- / 20000	- / 20000
	5.7	Rampa superable con/sin carga		%	Ver diagrama	
	5.8	Máxima rampa superable con/sin carga		%		
	5.10	Freno de servicio / estacionamento (I=Hidráulico, E=e-lectromagnético, M=mecanico			I / M	I / M
	5.10.1	Tipo de freno de servicio delantero/trasero			Discos/discos multiplos	
MOTOR	6.1	Motor tracción, potencia S2=60 min		kW	20	20
	6.1.1	Motor dirección hidráulica, potencia S2=60 min		kW	1	1
	6.3	Batería según DIN 43531 /35 /36 A, B, C, no			DIN 43531A	
	6.4	Tensión batería	U	V	80	80
	6.4.1	Capacidad batería	K_5	Ah	620	930
	6.5	Peso batería		Kg	1565	2185
	6.6	Consumeo energétocp según ciclo VDI		kWh/h	-	-
OTROS	8.1	Control de tracción			Variador AC	
	8.4	Nivel de ruido, al oído del conductor DIN 12053		dB(A)	69	69
	8.5	Enganche de remolque, tipo DIN			-	-

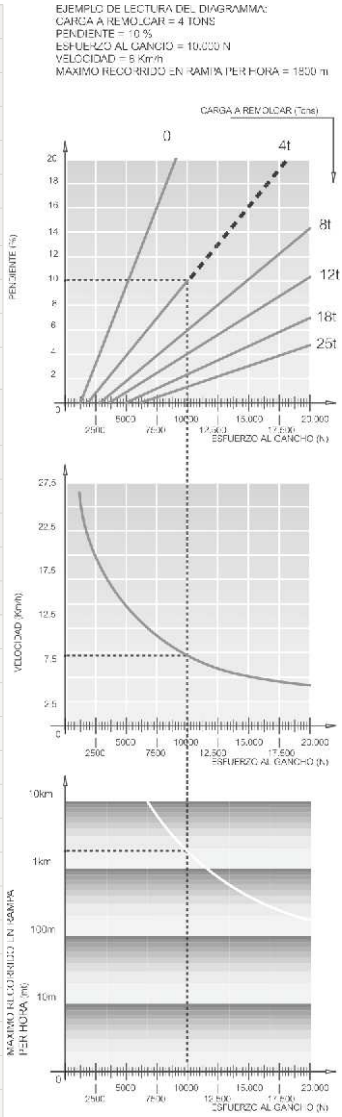

Esta ficha técnica según la directiva VDI 2198, solo menciona los valores técnicos de los tractores / transportadores estándard. Las dimensiones son orientativas y pueden sufrir cambios. Las prestaciones se entienden como máquina nueva de fábrica, con el rodaje hecho por completo, y fabricata en la fábrica de San Donato Milanese en condiciones climáticas normales. Las prestaciones y los pesos son datos con motor y batería de serie (letra en negrita) y con ruedas neumáticas. Con diferentes equipamentos podrian verse alterados algunos valores.