CESAB

ficha técnica

CESAB O120X - O118XP

Capacidad de carga 2.0 - 1.8 t

Carretillas recogepedidos

CESAB O120X - O118XP

Ficha técnica

IDENTIFICACIÓN					
1.1	Fabricante			CESAB	CESAB
1.2	Modelo			O200X	O180XP
1.3	Motor			Eléctrico	Eléctrico
1.4	Tipo de operador			Conductor montado	Conductor montado
1.5	Capacidad de carga/carga nominal	Q	kg	2000/1800 3)	1800
1.6	Centro de carga	c	mm	1200/1400	1200/1400
1.8	Distancia de carga, centro de la rueda de la horquilla al frente de las horquillas (horquillas elevada/bajada)	x	mm	1485	1485
1.9	Distancia entre ejes, elevada/bajada brazo de soporte	y	mm	2690/2776	2690/2776
PESOS					
2.1	Peso de servicio sin batería, corto/largo chasis		kg	1201/1225	1201/1225
2.2	Carga de eje, con carga, motriz/estabilizadoras/ horquillas rueda				
	corto chasis		kg	780/836/943	780/836/943
	largo chasis		kg	680/673/1144	680/673/1144
2.3	Carga de eje, sin carga, motriz/estabilizadoras/ horquillas rueda				
	corto chasis		kg	597/500/339	597/500/339
	largo chasis		kg	746/570/293	746/570/293
RUEDAS, CHASIS					
3.1	Unidad/rueda giratoria/rueda de horquilla			Poliuretano	Poliuretano
3.2	Dimensiones de la rueda motriz	Ø x ancho	mm	250 x 92	250 x 92
3.3	Dimensiones de las ruedas de horquillas	Ø x ancho	mm	85 x 74	85 x 74
3.4	Dimensiones de ruedas estabilizadoras	Ø x ancho	mm	150 x 78	150 x 78
3.5	Ruedas, número delantera/trasera (x=ruedas de impulsión)			1x +1/4	1x +1/4
DIMENSIONES					
4.2.1	Altura total	h_{15}	mm	1370	2199
4.4	Elevación	h_3	mm	710	710
	Altura de elevación	h_{23}	mm	800	800
4.8	Altura del asiento, min./max.	h_7	mm	138	138/980
4.15	Altura de las horquillas en posición bajada	h_{13}	mm	90	90
4.19	Longitud total, corto/largo chasis	l_1	mm	3784/3870	3784/3870
4.20	Longitud hasta talón interior horquillas, corto/largo chasis	l_2	mm	1434/1520	1434/1520
4.21	Ancho de chasis	b_1	mm	790	790
4.22	Dimensiones de horquilla	s/e/l	mm	70/180/2350, 2850 3)	70/180/2350, 2850
4.25	Ancho exterior horquillas	b_5	mm	550-570	550-570
4.31	Espacio sobre el suelo	m_1	mm	23	23
4.34	Ancho pasillo de trabajo para paletas 800x1200 mm longitudinal **)	A_{st}	mm	3819	3819
4.35	Radio de giro, corto/largo chasis	W_a	mm	2704/2790	2704/2790
4.44	Amplia entrada en la cabina de conductor	l_{24}	mm	450	450
RENDIMIENTOS					
5.1	Velocidad de desplazamiento, con/sin carga *)		km/h	8,5/12,0	7,0/12,0
5.2	Velocidad de elevación, con/sin carga		m/s	0,07/0,12	0,07/0,12
5.3	Velocidad de descenso, con/sin carga		m/s	0,12/0,12	0,12/0,12
5.8	Pendiente con/sin carga homologada 1)		%	5/5	5/5
5.10	Freno de servicio			Electromagnético	Electromagnético
MOTORES					
6.1	Potencia nominal del motor de viaje S2 60 min.		kW	2,8	2,8
6.2	Potencia nominal del motor de elevación en S3 7%		kW	2,0	2,0
6.4	Voltaje de la batería, capacidad nominal $_{K5}$		V/Ah	24/620	24/620
6.5	Peso de la batería, min./max.		kg	239/501	239/501
6.6	Consumo de energía según ciclo VDI 2)		kWh/h		
OTROS					
8.1	Tipo control de tracción			Powerdrive	Powerdrive
8.4	Nivel de ruido en el oído del conductor según EN 12 053		dB(A)	60	60

1) Medidas según el estándar de la empresa
2) Póngase en contacto con su distribuidor CESAB autorizado para obtener más información.
3) La longitud de horquilla de 2850 mm a un centro de carga de 1400 mm proporciona una capacidad de 1800 kg
*) Los valores son para la batería de 620Ah. Otras baterías dará otros valores
**) Ancho del pasillo según VDI 2198

Todos los datos se basan en la configuración de la tabla. Otras configuraciones pueden dar otros valores
El rendimiento y las dimensiones de la carretilla son nominales y están sujetas a las tolerancias
CESAB se reserva el derecho de modificar estos productos sin previo aviso

CESAB O120X - O118XP

Dibujo dimensional

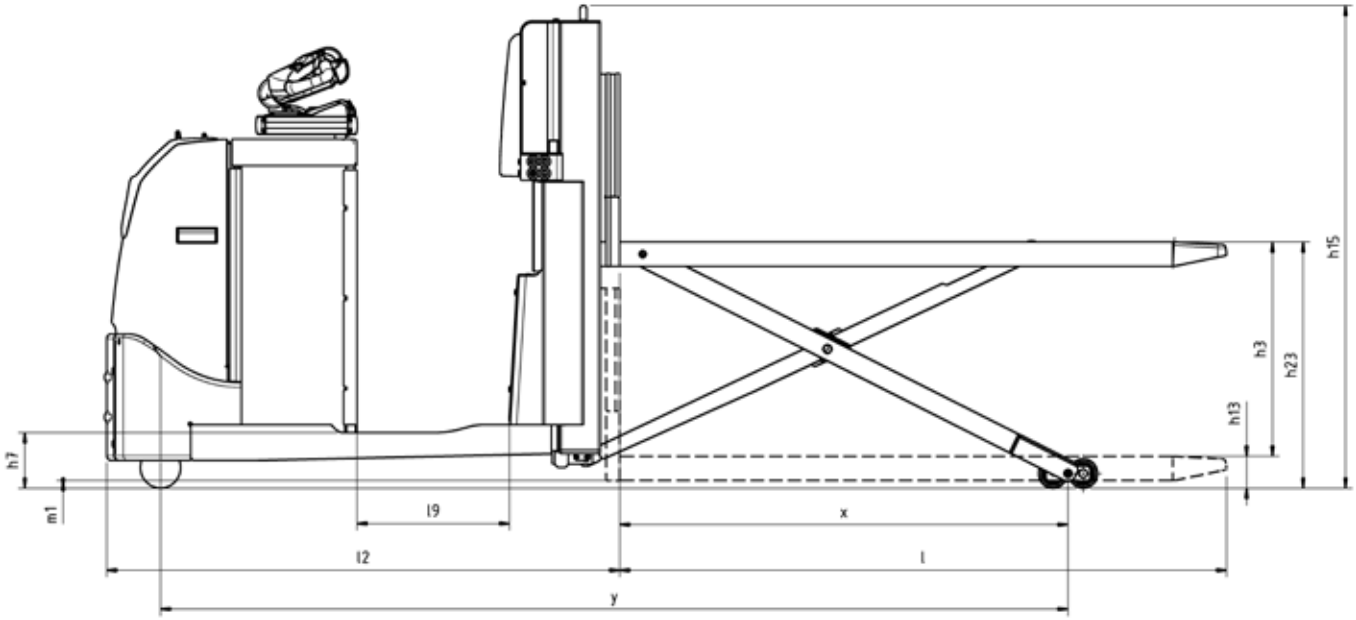

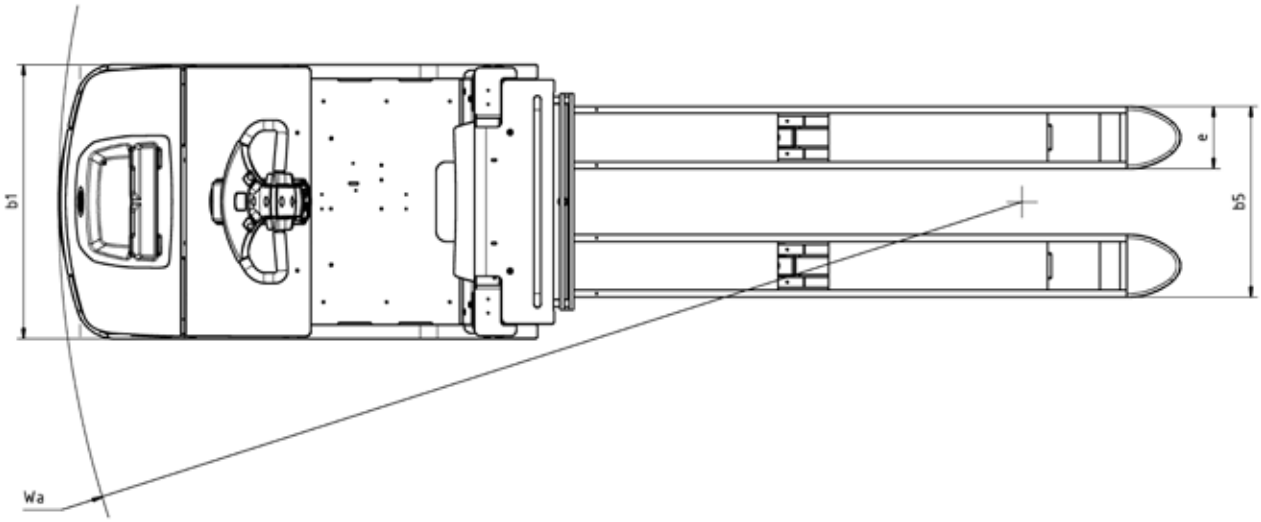

www.cesab-forklifts.eu

Su distribuidor autorizado CESAB

Las imágenes pueden mostrar equipos y accesorios opcionales no incluidos en la fabricación estándar de la carretilla.

Los datos indicados en esta ficha técnica se han determinado a partir de condiciones de prueba estándar. El rendimiento en funcionamiento puede variar según las especificaciones y el estado real de la carretilla, así como el estado del área de trabajo.

La disponibilidad y las especificaciones se determinan a nivel regional y están sujetas a cambios sin previo aviso. Para obtener más información, consulte con un concesionario autorizado.
SPEC_O120X-O180XP_ES_2020 / Ucan V1 – Copyright CESAB Material Handling Europe.